tecnolite
LA LUZ ES TUYA

FICHA TECNICA

09HLED752MV30N

LIESMA



CARACTERÍSTICA

Modelo (s)	09HLED752MV30N
Aplicación	Jardin
Material de la carcasa	Aluminio
Terminado	Negro
Índice de protección [IP]	65

PARÁMETROS ELÉCTRICOS

Tensión nominal [V~]	100 - 240 V
Consumo de potencia [W]	9 W
Consumo de corriente [A]	0.09 A - 0.04 A
Factor de potencia [f.p.]	0.6
Flujo luminoso [lm]	775 lm
Temperatura de color [K]	3 000 K
Color de luz	Luz cálida brillante
IRC	80
Temperatura de operación	-45 / 40° C

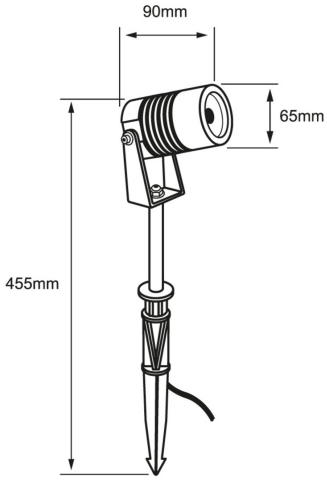

BENEFICIOS

Horas de vida [h]	30000 h
Atenuable	NO
Garantía	5 años

Observaciones

Este dispositivo no es compatible con sensores IR, sensores de proximidad ni equipos con fotocelda

5 AÑOS GARANTÍA LED tecnolite LA LUZ ES TUYA

Lada sin costo 01 800 777 LITE

NOM