FICHA TECNICA

09YDLED109MV65N

STEAM

CARACTERÍSTICA	
Modelo (s)	09YDLED109MV65N
Aplicación	Empotrado Techo
Material de la carcasa	Aluminio / PC / PVC
Terminado	Negro
Índice de protección [IP]	65



PARÁMETROS ELÉCTRICOS	
Tensión nominal [V~]	100 - 277 V
Consumo de potencia [W]	9 W
Consumo de corriente [A]	0.09 A - 0.03 A
Factor de potencia [f.p.]	0.9
Flujo luminoso [lm]	720 lm
Temperatura de color [K]	6 500 K
Color de luz	Luz de día
IRC	80
Temperatura de operación	-20 / 40° C

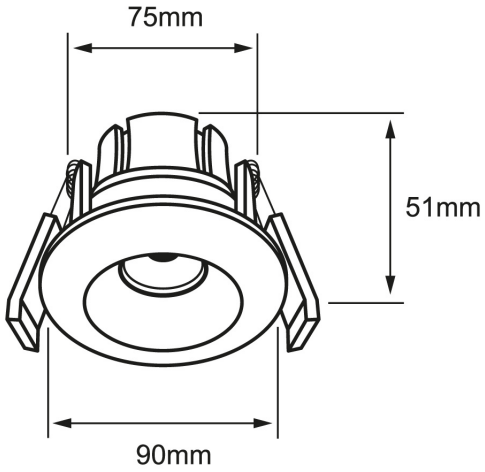

BENEFICIOS	
Horas de vida [h]	50000 h
Atenuable	NO
Garantía	5 años

Observaciones

5 AÑOS GARANTÍA LED tecnolite

Lada sin costo 01 800 777 LITE

NOM

Iluminación Especializada de Occidente S.A. de C.V

Av. Dr. Angel Leaño No.401, Nave 2 B, Fracc. Los Robles C.P. 45134 Zapopan Jal. México

tecnolite.mx